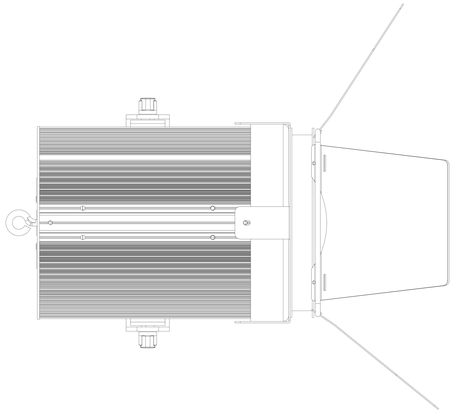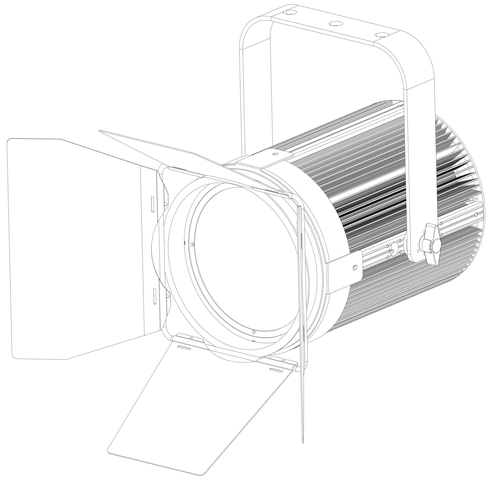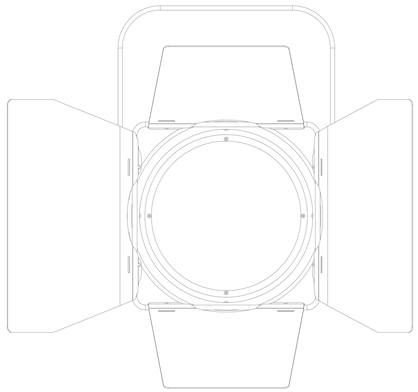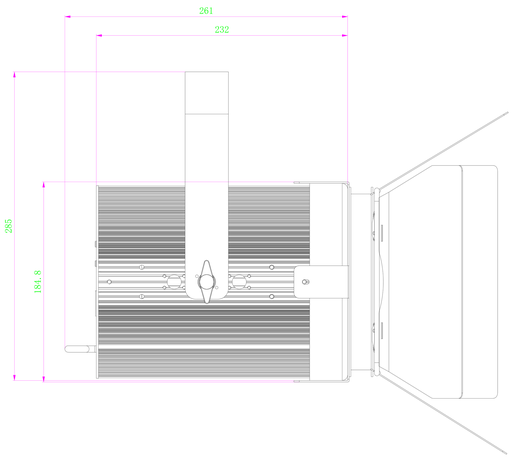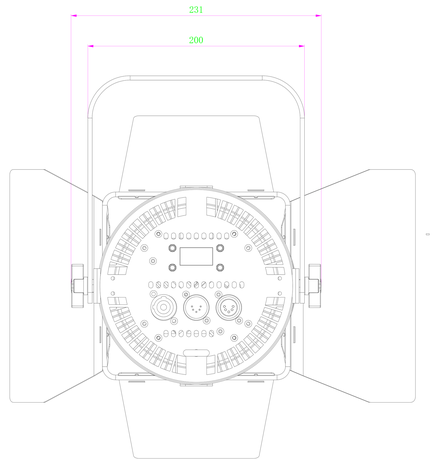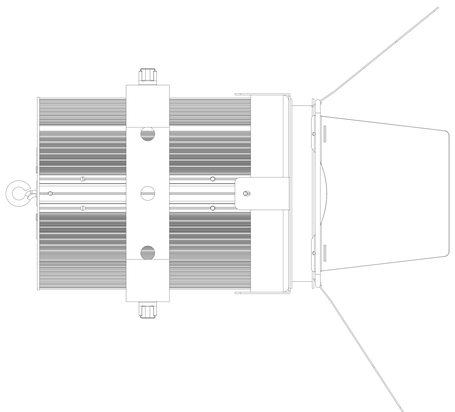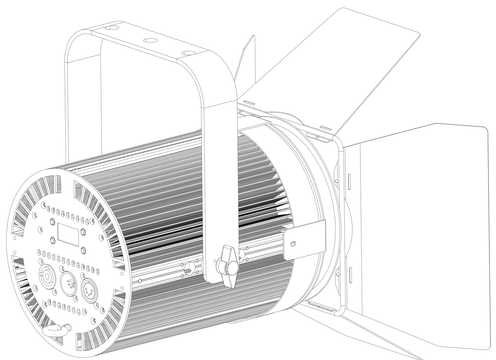场灯