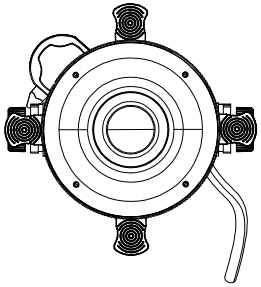

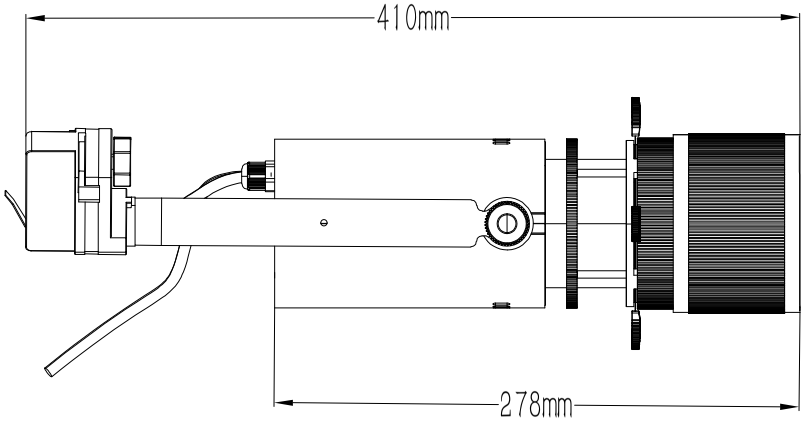

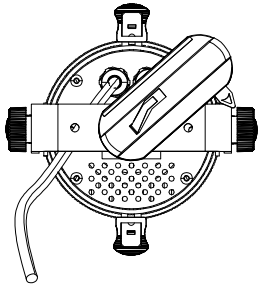

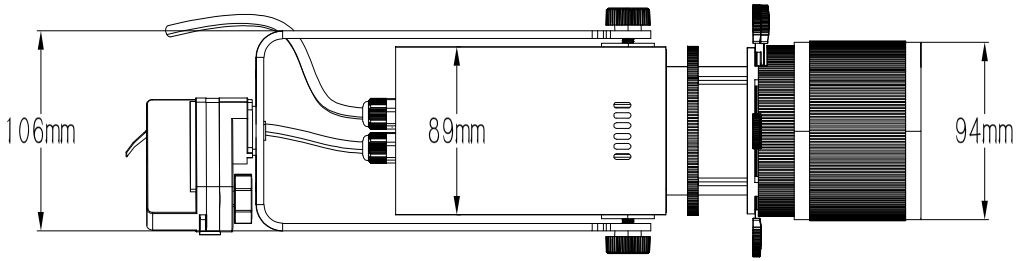

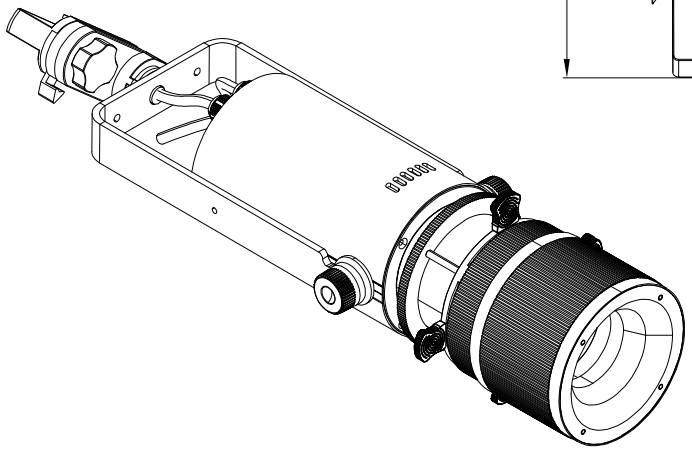

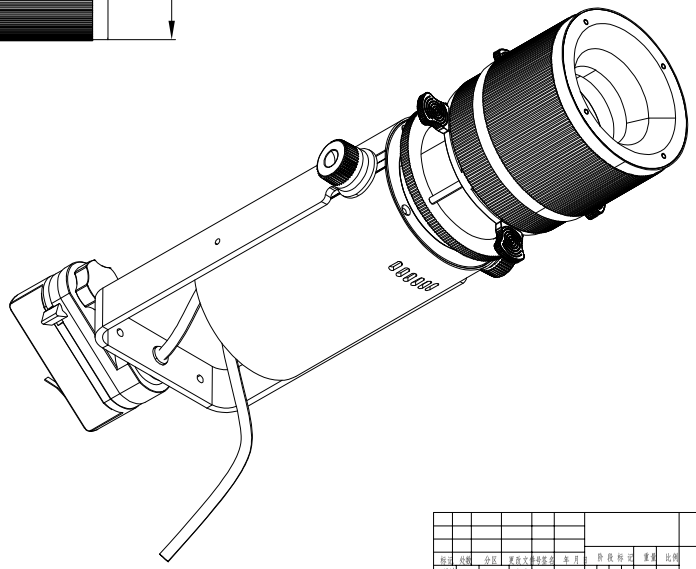

标记	处数	分区	更改文件号	签名	年 月 日	阶段标记		重量	比例	"图样名称"	
设计			标准化					5KG	1:1		
校对			工艺							"图样代号"	
主管设计			审核			共 张 第 张		版本		替代	
			批准								

"台为封图"

装订位号
得(通)用待修改
描 图
描 校
原底图总号
底图总号
签 字
日 期