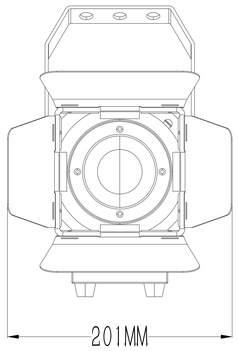

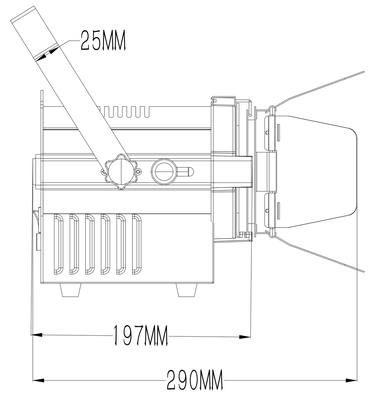

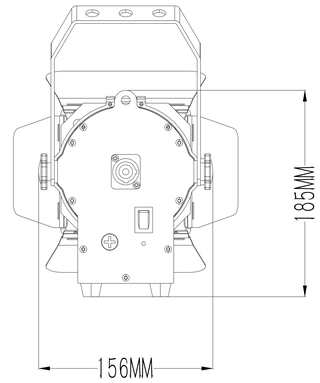

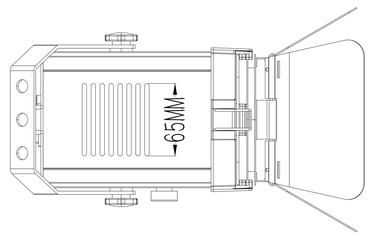

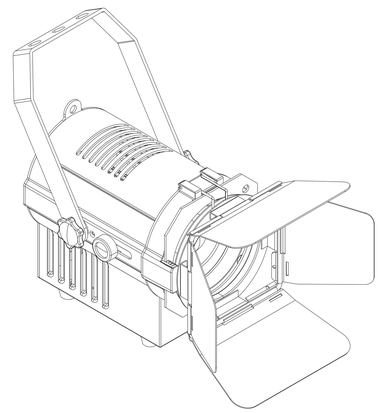

标记	处数	分区	更改文件号签名	年 月 日		阶段标记	重量	比例		"图样名称"
设计			标准化				517	1.2		
校核			工艺							"图样代号"
主管设计			审核							
			批准		共 张 第 张		版本		替代	

"图样代号"