IP BAR 1810 RGBW

用户手册

CE IP20

REV 1.0 - 24

中文版

目录

注意事项！ 3
简介. 3
安全说明. 3
安装. 3
控制菜单. 4
DMX 通道 5
灯具清洁. 5
更换保险丝. 6
故障处理. 6
技术规格. 6

注意事项！

小心操作。在危险电压下，触碰电线可能会造成危险的点击！

避免直视光源！
在灯具上或灯具附近工作时，请佩戴防护眼镜和其他个人防护设备（PPE）。

请务必按照本手册或产品规格标签上的规格将本产品连接到适当的电压上！
打开外壳前，请拔下电源插头！
确保电源线没有卷边或被尖锐边缘损坏。不时检查灯具和电源线。
确保更换相同类型和额定值的保险丝。

为了您的安全，请在初次启动前仔细阅读本用户手册。请蹲守操作安全注意事项，并注意用户手册上的警告标志方法和设备。

警告！此符号表示热表面。在操作过程中，外壳的某些部分可能会发热。使用后，请至少等待 10 分钟冷却后再处理或运输设备。

T =45°C

仅限室内使用！为防止火灾或电击风险，请勿将本产品暴露在雨水或潮湿环境中。防护等级 IP20。
环境温度必须始终保持在 -5℃至 +45℃之间

参与本设备安装、操作和维护的每个人员都必须
- 合格
- 遵守本手册的说明
- 将本手册视为整个产品的一部分
- 在产品的整个使用寿命期间保存本手册
- 将本手册转交给产品的其他所有者或用户
- 从互联网上下载最新版本的用户手册

简介

IP BAR 1810 RGBW 这是一台防水灯条。打开包装，初次启动前，请确保运输过程中没有造成损坏。如有任何损坏，请咨询经销商并停止使用该设备。

安全说明

本设备在离开我们的工厂时绝对完好无损。为了保持这种状态并确保安全操作，用户绝对有必要遵守本用户手册中的安全说明和警告提示。设备不使用或清洁之前，请务必切断电源。请勿让儿童和业余爱好者靠近设备！设备内部没有可维修部件。维护和维修操作只能由授权经销商进行。

安装

安装灯具前，请阅读 “安全信息” 。
灯具只能在室内使用，必须在通风良好的干燥场所使用。确保灯具的通风槽没有被堵塞。

灯具固定

将灯具固定在安全的结构或表面上。不要将其放置在表面上，也不要将其放置在可以移动或翻倒的地方。如果将灯具安装在掉落时可能会造成伤害或损坏的位置，请按照本用户手册中的说明使用安全锚定缆绳将其固定，该缆绳将在主要固定方法失效时固定住灯具。

将夹具固定在平面上

夹具可以固定在坚硬、固定、平坦的表面上，该表面可以任意角度调整方向。确保表面和使用的所有紧固件至少能承受 10 倍于其上要安装的所有固定装置和设备重量。

牢牢固定夹具。不要将其放置在表面上，也不要将其放置在可以移动或翻倒的地方。如果将灯具安装在掉落时可能会造成伤害或损坏的位置，请按照下面的指示用安全缆绳将其固定，如果主要固定方法失效，安全缆绳将固定住灯具。

将夹具安装在架子上

灯具可以以任何方向夹在桁架或类似的索具结构上。在垂直向下安装灯具时，可以使用开放式夹具，例如 G 型夹。以任何其他方向安装时，必须使用完全环绕桁架弦线的半耦合夹具。

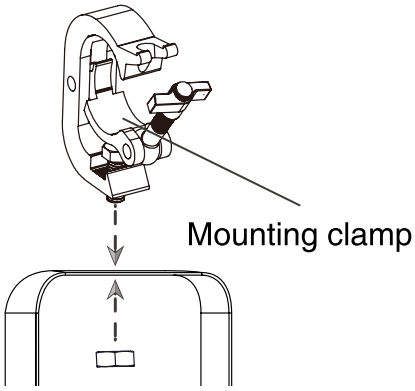

将夹具夹在架子上的方法

1.检查索夹具结构是否能够支撑至少 10 倍于其上要安装的所有固定装置和设备的重量。

2.封锁工作区下方的通道。

3.将安装支架的支脚折叠在一起，用螺栓将索具夹牢固地固定在安装支架上。使用的螺栓必须是 M10。螺栓必须穿过安装支架的两个支腿，并用自锁螺母固定。

4.在稳定的平台上将夹具连同夹钳一起挂在架上，并牢牢固定夹钳。

5.按照下面的指示用安全缆绳固定夹具。

用安全缆绳固定

用安全缆绳（或其他辅助附件）固定灯具，安全缆绳应能承受灯具的重量，以便在主要附件失效时固定灯具。将安全缆绳穿过灯具背面的吊环螺栓，绕过安全的固定点。不要只将安全缆线绕在灯具的安装支架上，因为如果灯具从支架上脱落，安全缆线将无法固定住灯具。

控制菜单

	菜单		操作
1	D001	001-512	DMX512 4 通道地址码设置
2	A001	001-512	DMX512 8 通道地址码设置
3	R255	000-255	红色调光，由暗到亮
4	G255	000-255	绿色调光，由暗到亮
5	B255	000-255	蓝色调光，由暗到亮
6	U255	000-255	白色调光，由暗到亮
7	FH99	01-99	频闪，速度由慢到快。
8	CL01	01-08	8 种常用颜色输出
9	CC99	01-99	七彩跳变，由慢到快
10	DE99	01-99	七彩渐变，由慢到快
11	CP99	01-99	七彩脉变，由慢到快
12	SU01	01-99	七彩声控

DMX 通道

4 通道模式	功能	功能说明
CH1	红色	000-255: 0-100% 红色调光
CH2	绿色	000-255: 0-100% 绿色调光
CH3	蓝色	000-255: 0-100% 蓝色调光
CH4	白色	000-255: 0-100% 白色调光

8 通道模式	功能	功能说明
CH1	调光	000-255 0-100% 线性调光
CH2	红色	000-255: 0-100% 红色调光
CH3	绿色	000-255: 0-100% 绿色调光
CH4	蓝色	000-255: 0-100% 蓝色调光
CH5	白色	000-255: 0-100% 白色调光
CH6	频闪	000-255: 速度增加
CH7	模式	000-050：DMX 调光
		051-100：常用颜色输出
		101-150：跳变
		151-200：渐变
		201-250：脉变
		251-255：声控
CH8	模式速度	000-255: 从慢到快的不同内置效果

灯具清洁

此灯具必须保持基本的清洁，灰尘、脏物及烟油残渣不能停留在机箱上或机箱外部。否则将会大大减少灯光的输出。有规则的清洁不但可保证灯的最大输出还会确保灯的本身寿命。建议使用软布用上等的玻璃清洁剂清洁，任何情况下均不能用酒精或溶济！

注意事项：

1. 在开始任何维护、维修工作前请先断开电源并使其冷却至少 10 分钟。
2. 用空压机轻轻吹走灯具外部的灰尘和松散颗粒。
3. 使用蘸有弱洗涤剂溶液的柔软干净的无绒布轻轻擦拭，清洁表面。不要用力擦拭玻璃表面，用柔软的反复按压提起颗粒。 用柔软，干净的无绒布或低压压缩空气擦干。使用蘸有玻璃清洁剂或蒸馏水的无味纸巾或棉签去除粘附的颗粒。
4. 通电前确保设备处于干燥状态。

更换保险丝

如果保险丝被烧熔了，只需更换相同型号和相同等级的保险丝则可。
步骤：
1. 断开电源并使其冷却至少 10 分钟。
. 打开保险座取出保险。
3. 更换相同型号和相同等级的保险丝并安装回去。

故障处理

以下是在运行中常出现的一些问题，并附有一些解除故障的建议：
灯具不运作，没有灯光，风扇不转
1. 检查电源接触情况以及保险丝是否完好。
2. 检测电压。
3. 检查电源开关的指示灯。

不受控台控制

1.DMX 指示灯必须是亮的，如果不亮，检查 DMX 信号连接器和信号线，看看是否连接正确。

2. 如果 DMX 指示灯是亮的，但对通道控制没有反应，检查地址码设定是否正确。

3. 如果 DMX 信号传输断断续续，检查一下卡侬座与信号线连接是否良好。

4. 用其他的控制器试一下。

5. 检查一下 , DMX 信号线和高压电线距离是否太近，那样会损坏或干扰信号电路。

技术规格

产品：	IP BAR 1810 RGBW
额定电压：	AC100 - 240V, 50/60Hz
灯珠：	18*10W LED
颜色：	RGBW
角度：	25°
电源连接：	IP 防护等级的电源线
信号连接：	IP 防护等级的数据连接器
通道：	4/8CH
控制模式：	DMX、RDM、主从、自走、声控
外壳：	黑色
重量：	7.1kg
防护等级：	IP65

请注意：所有信息如有更改，恕不另行通知。