S20T

20W 迷你成像灯

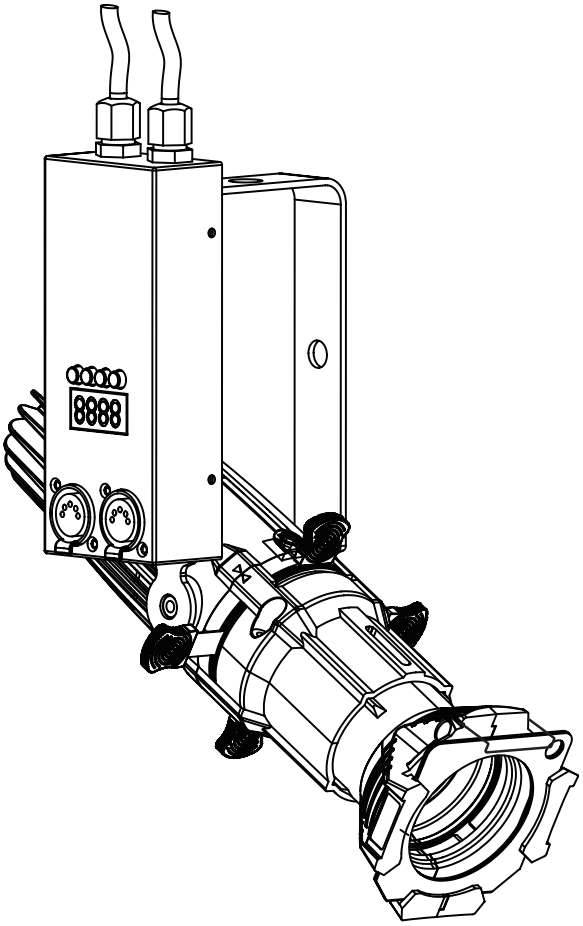

说明书

使用前请仔细阅读此说明书

CE

注意！

本产品仅限专业用途，须由专业人员安装。
本产品如使用不当，可引发火灾、触电或坠落危险，导致人身伤害或死亡。

请勿直视光源！
操作本产品或在产品附近作业时，请佩戴防护眼镜！
严禁使用聚光类光学仪器（如放大镜、望远镜等）观察光束！

运行前确保电源电压与设备要求电源电压相符。
把导电体接地以防电击。
安装或维护本产品前，请完全切断电源。
使用本产品前，请确保所有供电设备与线缆均完好，且符合所有受电设备的电源要求并定期检查。
更换保险丝时确保尺寸和安培数和原来的相同。

安装、使用本产品前，请仔细阅读本说明书。
严格遵守说明书中或产品包装上的各项安全标识。

设备表面温度可达 60 度，运行时禁止徒手触摸外壳。
设备运行时旁边不能放置可燃物品，有起火危险。

T =45°C

IP 20 防护等级，仅限室内使用。
请勿将本产品暴露在容易受潮或过热环境中，防止触电危险或引发火灾。
工作环境温度需在 -5° C 到 45° C 之间。

介绍

感谢您购买 S20T。这是一台 LED 迷你成像灯（截光灯），光斑均匀，切光锐利。专为画展，博物馆，商店，剧院等照明而设计。
打开包装。开机前请确认灯具没有在运输途中损坏。如果有任何损坏，请不要使用并联系您的经销商。

安全说明

此灯具是一种非常复杂的电子设备。为确保顺利操作，请务必遵循本手册中的指导原则。 由于忽视本手册中印刷的信息，本设备的制造商不对因误用此灯具而造成的损坏承担责任。

该设备在出厂前处于绝对完好的状态。在不使用设备或清洁设备之前，请务必断开电源。 远离儿童和业余人员！ 设备的维护和服务操作只能由专业人员进行。

外观

AC电源输入

DC电源输出

提手

显示屏

图案夹槽

聚焦旋钮

卡扣

DMX 出

DMX 进

切片

色片夹

安装

安装前仔细阅读安全说明

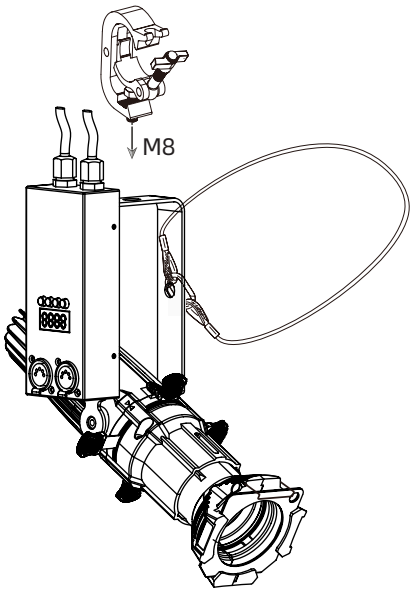

此灯具只能在室内干燥通风的环境使用，确保灯具的散热孔没有被阻塞。在安装设备的时候一定要远离易燃物品（装饰材料等），跟其保持至少 1 米的距离。

灯具固定安装

设备的安装应该由专业人员进行，同时还要安装在人们不能随意接触到的地方上面或者没有人随意经过的地方。灯具应该固定在桥架和灯勾上。要确保安装牢固，以防在运行时颤动滑落。还要确保连接灯具的结构能够支撑灯具 10 倍的重量。

安装安全绳

使用经批准用于固定灯具重量的安全绳固定设备，以便在主要附件失效时安全电缆将固定设备。

将安全电缆穿过灯具背面的吊环螺栓并绕安全固定点。 请勿将安全电缆环

绕设备的安装支架，因为如果设备与支架分离，则会使设备脱离固定状态。

灯具在空中吊挂时，必须安装安全绳，其必须要能承受灯具十倍以上的重量，必须要使用带有保险扣的安全绳。安全绳从灯具底部的孔穿出，绕过灯架或其他固定物，最后把安全绳末端插紧保险扣并把螺丝拧紧。

DMX-512 连接 / 以及和灯具之间的连接

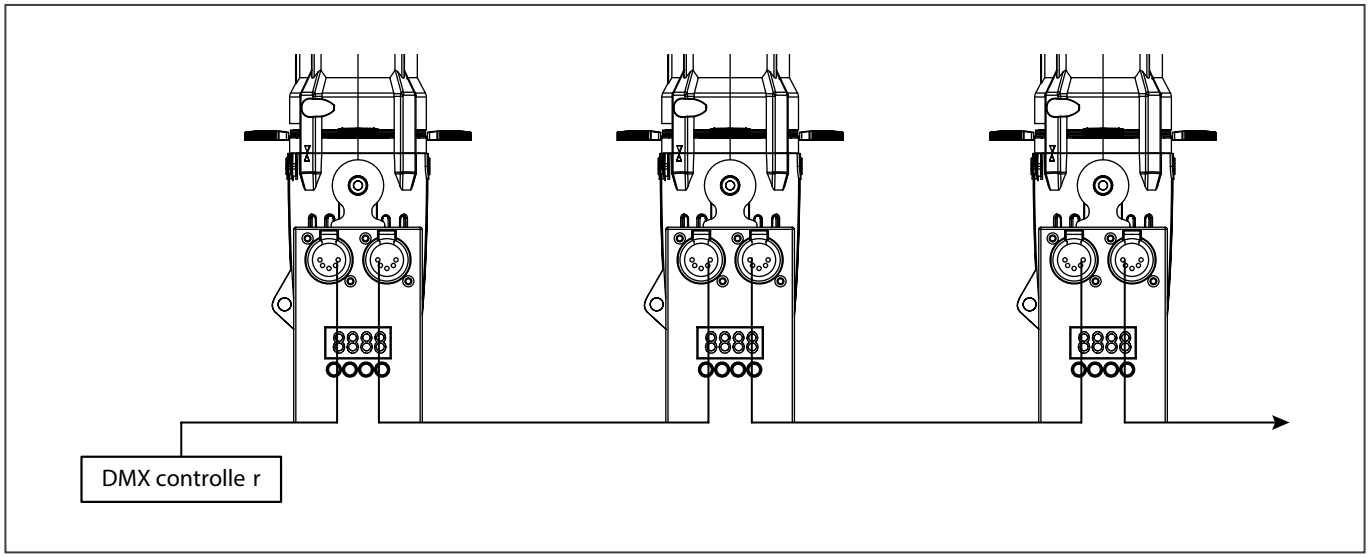

XLR- ***连接***：

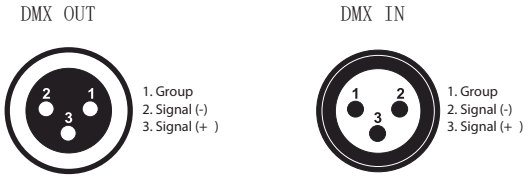

如果你在使用控台进行连接，可以将控台端 DMX 输出直接连接到第一台灯的 DMX 输入。

DMX 信号串接：
将第一台设备的 DMX 输出连接到下一台设备的 DMX 输入，直到所有设备都建立连接。

连接回路插：
在最后一台灯的 DMX 信号线必须连接一个回路插。在三芯卡侬插的信号（-）与信号（+）的两脚之间连接一个 120 欧的电阻，然后再将它插入最后一台灯的 DMX 信号输出口如果你使用的是标准的控台，你可以将控台的 DMX 输出口通过 DMX 信号线直接连接到第一台灯的 DMX 输入口。如果你想将 DMX 台连接到其它的 XLR 输出口，你就需要使用一个转换线。

连接主电源：
S20T 配备 100-240V，50/60Hz 自适应电源。
设备必须接地。用电源线的插头把灯具连接在主电源上。
插头的组装须由专业人士进行。

电源线示意图如下：

线颜色（欧）	线相	通用标识
棕色	相线	L
蓝色	零线	N
黄 / 绿	地线	⏚

操作

设置地址码

当使用 DMX 信号时所有的设备都需要一个 DMX 地址码，此时某个灯具才能被正确的信号控制。这个数字就是灯具开始接收控台发出的信号的通道号码。通过显示屏便可设置此灯具的起始地址码。

你可以将所有的设备或某一组设备设置同样的地址码，亦可设置成不同的地址码。

当设置同样的地址码，所有的设备接收同样的信号。也就是说调节一个通道功能所有设备同时起作用。

当设置不同的地址码，每个设备根据根据灯具的通道数遵从所设置的地址码。意味着改变一个通道数值只对所选灯具起作用。
S20T 是一款 1/2/3/5 通道的灯具，通道设置示意如下：

灯具	灯具 1	灯具 2	灯具 3	灯具 4	灯具 ...
地址码	001	002	003	004	...

通用 DMX 控制

此项功能允许你使用通用 DMX512 控台控制调光功能。

主从设置

主从模式下可以将多大 16 台设备信号连接在一起而不用接入控台。主从模式下一台设备作为主机其他设备作为从机。任何一台设备都可以作为主机或者从机。

1. 使用 DMX 信号线，将设备之间串联起来。
2. 在菜单中选择“**Wxxx**”作为主机。
3. 在菜单“地址设置”点 ENTER 进去地址码界面，作为从机。

聚焦

通过调整镜头的伸缩可调节灯具的焦距，步骤如下:

1. 松开镜头和灯体连接处的聚焦旋钮。
2. 将镜头向前或者向后调节来调整焦距。
3. 调整好将聚焦旋钮拧紧。

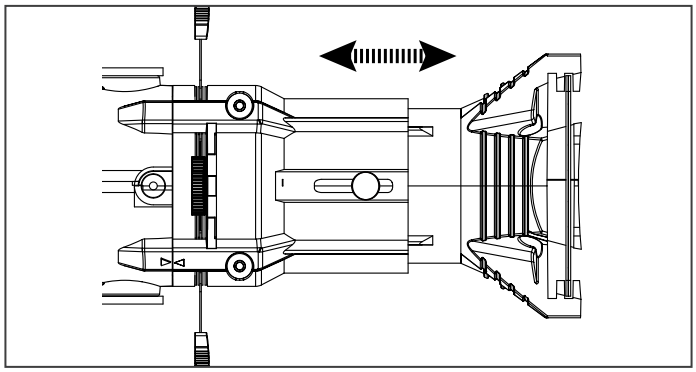

显示菜单

菜单	子菜单	功能说明
A001	001-512	DMX 地址码设置
CHnL	1/2/3/5 CH	通道模式
dlnn	d000-255	冷白 + 暖白调光 , 0-100%
Strb	S.00-S.20	频闪，速度慢到快
uL--	u.000-u.255	暖白调光，0-100%
cL--	c.000-c.255	冷白调光，0-100%
nodE	nod.0	调光速度 0（无延时）
	nod.1	调光速度 1
	nod.2	调光速度 2
	nod.3	调光速度 3
	nod.4	调光速度 4 (最慢)
tEnP	t--	温度
UErn		软件版本号
rSEt		重置
PnnF	0.6F/1.2F/2.0F/4.0F/12F/24F	频率设置

DMX 通道

1 通道模式	功能	功能说明
CH1	调光	000-255: 0-100% 调光

2 通道模式	功能	功能说明
CH1	调光	000-255: 0-100% 调光
CH2	频闪	000-255：频闪，速度慢到快

3 通道模式	功能	功能说明
CH1	调光	000-255: 0-100% 调光
CH2	暖白	000-255：0-100% 暖白调光
CH3	冷白	000-255：0-100% 冷白调光

5 通道模式	功能	功能说明
CH1	调光	000-255: 0-100% 调光
CH2	暖白	000-255：0-100% 暖白调光

5 通道模式	功能	功能说明
CH3	冷白	000-255：0-100% 冷白调光
CH4	色温	000-255：暖白到冷白
CH5	频闪	000-255：频闪，速度慢到快

灯具清洁

此灯具必须保持基本的清洁，灰尘、脏物及烟油残渣不能停留在机箱上或机箱外部。否则将会减少灯光的输出。有规则的清洁不但可保证灯的最大输出还会确保灯的本身寿命。建议使用软布用上等的玻璃清洁剂清洁，任何情况下均不能用酒精或溶济！

注意事项：

1. 在开始任何维护、维修工作前请先断开电源并使其冷却至少 10 分钟。
2. 用空压机轻轻吹走灯具外部的灰尘和松散颗粒。
3. 使用蘸有弱洗涤剂溶液的柔软干净的无绒布轻轻擦拭，清洁表面。不要用力擦拭玻璃表面，用柔软的反复按压提起颗粒。 用柔软，干净的无绒布或低压压缩空气擦干。使用蘸有玻璃清洁剂或蒸馏水的无味纸巾或棉签去除粘附的颗粒。
4. 通电前确保设备处于干燥状态。

更换保险丝

如果保险丝被烧熔了，只需更换相同型号和相同等级的保险丝则可。

步骤：

1. 断开电源并使其冷却至少 10 分钟。
2. 打开保险座取出保险。
3. 更换相同型号和相同等级的保险丝并安装回去。

故障处理

以下是在运行中常出现的一些问题，并附有一些解除故障的建议：

灯具不运作，没有灯光

- 检查电源接触情况。
- 检测电压。

不受控台控制

- DMX 指示灯必须是亮的，如果不亮，检查 DMX 信号连接器和信号线，看看是否连接正确。
- 如果 DMX 指示灯是亮的，但对通道控制没有反应，检查地址码设定是否正确。
- 如果 DMX 信号传输断断续续，检查一下卡侬座与信号线连接是否良好。
- 用其他的控制器试一下。
- 检查一下 , DMX 信号线和高压电线距离是否太近，那样会损坏或干扰信号电路。

技术规格

型号	S20T
电压：	AC100-240V, 50/60Hz
光源：	20W 暖白 + 20W 冷白 LED
色温：	2700K - 6000K 可调
灯珠寿命:	50,000 小时
显色性：	CRI 92
角度：	19°，26°，36°，50°
电源连接：	特制电源线进
信号连接：	3 芯 XLR 进 & 出
DMX 通道：	1/2/3/5
控制模式：	DMX, RDM
外壳：	黑色 , 压铸铝
尺寸：	309 x 143 x 105mm
净重：	1.7 kg
防护等级：	IP20

规格如有更改，恕不另行通知！如有错误，敬请谅解