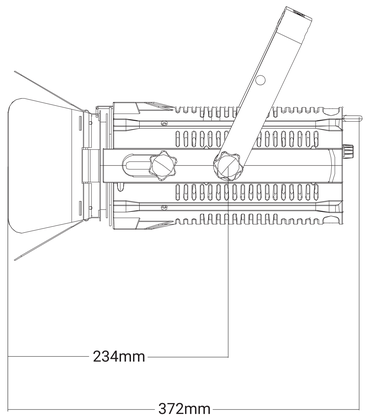

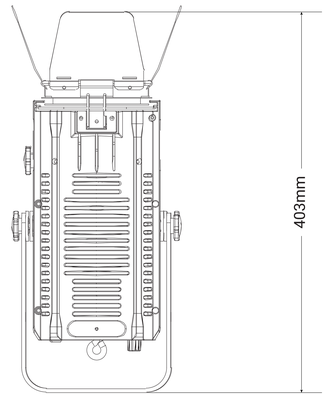

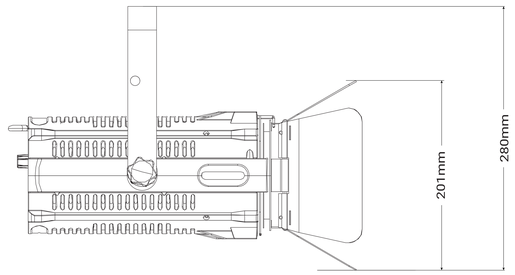

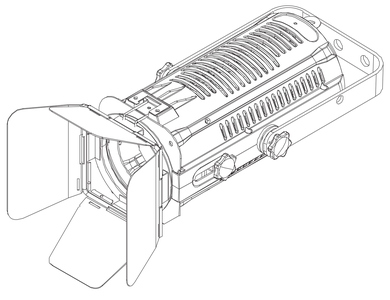

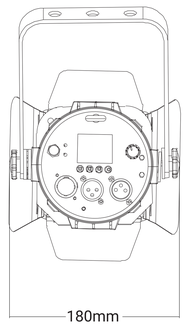

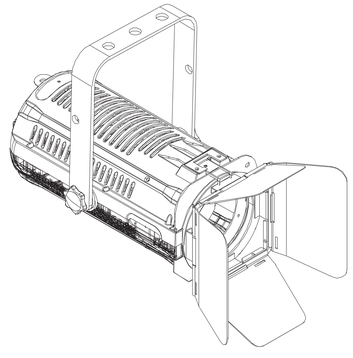

OVATION 广州火盛科技有限公司						
产品名称:	100W塑料聚光灯	标准化:				绘图/日期:
图纸编号:		零件名称:		用量:	1/台	
除非另有说明，否则按下表		材料:		单位:	mm	审核/日期:
尺寸标注	公差					
	长度	角度	表面处理:		比例:	1:1
<200	±0.1	±0.5	共 页 第 页		图幅:	A4 批准/日期:
200-500	±0.3					
500-800	±0.5		投影视角			
>800	±1.0					